Lámpara de trabajo LED 26 Trilliant®

1000 lúmenes

ILUMINACIÓN DE TRABAJO

Colgante (cercano)

Colgante (lejano)

Al ras (cercano)

Al ras (lejano)

ESPECIFICACIONES DEL PRODUCTO

MATERIALES

Peso (montaje de compresión con accesorios incluidos): 0.879 lb (398.5 g)

Tipo de conector: Se acopla con DT06-2S

Funciona a temperatura ambiente (sin extracción térmica): -40 °F a 122 °F (-40 °C a 50 °C)

Temperatura ambiente de almacenamiento: -67 °F a 230 °F (-55 °C a 110 °C)

Material de la carcasa: Aluminio fundido a presión, acabado con recubrimiento de pintura en polvo negra

Material del lente: Policarbonato con revestimiento duro, resistente a los rayos UV

Gestión del calor: Variedad de aleta radial, aletas de aluminio

Opciones de montaje: Soporte de pedestal con montaje al ras de perno M10 - Viene con clips de montaje.
Se recomienda el tornillo EJOT DELTA PT 40 (el cliente determinará la longitud)

CARACTERÍSTICAS ELECTRÓNICAS

Voltaje de entrada: 12 V, 24 V

Consumo de potencia: 20 W

Protección eléctrica: sobretensión, baja tensión y polaridad

ÓPTICA

Temperatura de color correlativo (CCT): 5700 K

CLASIFICACIÓN Y NORMALIZACIÓN

Impacto: EN 60068

Protección de entrada: IP69K; IPX7

R10

CISPR Clase 5

LÚMENES

1460 r	1360 i	1000 e
En bruto	Al instante	Efectivo

HECHO EN ALEMANIA

El nuevo estándar de desempeño de Trilliant® en una lámpara de trabajo pequeña, apta para instalar en cualquier parte.

- El diseño mecánico resistente garantiza un desempeño consistente y una larga vida útil en los entornos más severos.
- El tamaño pequeño combinado con una construcción dura permite la instalación en lugares donde las lámparas más grandes o menos resistentes no caben o no sobreviven.
- El diseño de circuito avanzado ofrece un funcionamiento electrónicamente silencioso; protege de la EMI sin interferir con otros equipos electrónicos.
- Luz blanca clara diseñada para representar los colores reales, al igual que la luz del día.

N.° DE PIEZA	PATRÓN	MONTAJE	LÚMENES	VOLTAJE
64F41	FAR FLOOD	AL RAS	1000	12
64F51	NEAR FLOOD	AL RAS	1000	12
64F61	FAR FLOOD	AL RAS	1000	24
64F71	NEAR FLOOD	AL RAS	1000	24

N.° DE PIEZA	PATRÓN	MONTAJE	LÚMENES	VOLTAJE
64G41	FAR FLOOD	COLGANTE	1000	12
64G51	NEAR FLOOD	COLGANTE	1000	12
64G61	FAR FLOOD	COLGANTE	1000	24
64G71	NEAR FLOOD	COLGANTE	1000	24

2600 Lanier Drive, Madison, Indiana U.S.A. 47250-0550

EE. UU. **800.628.0809** Canadá **800.268.5612**

Europa **+49 9422 40331-0** México **+(52) 818262 4412** China **+86.21.5774.9633**

grote.com

GLB-2017-133

Lámpara de trabajo LED 26 Trilliant®

1000 lúmenes

ILUMINACIÓN DE TRABAJO

Patrón lejano de 1000 lúmenes

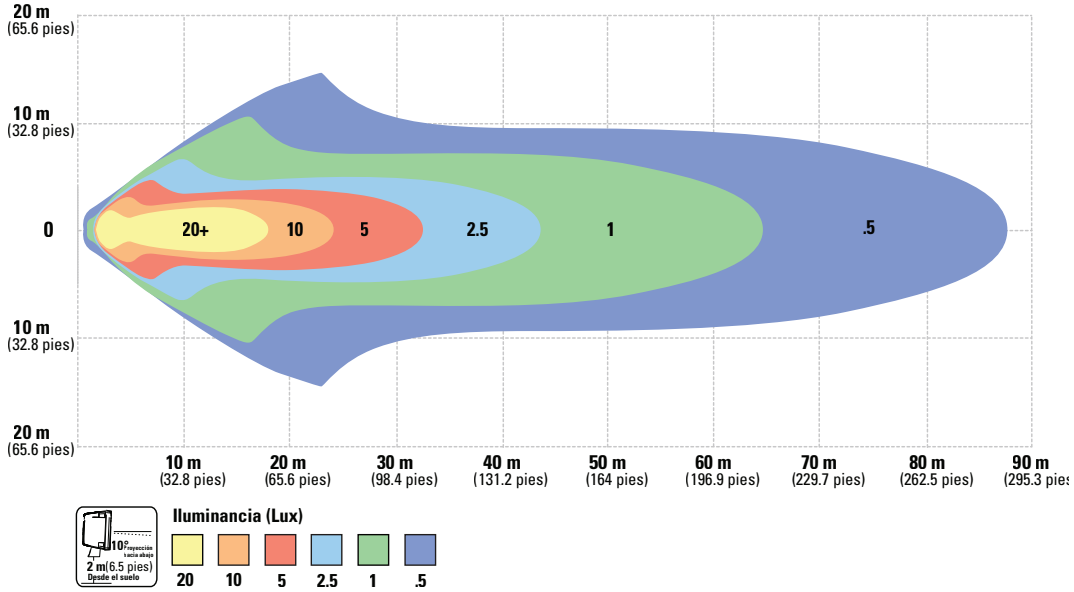

Patrón cercano de 1000 lúmenes

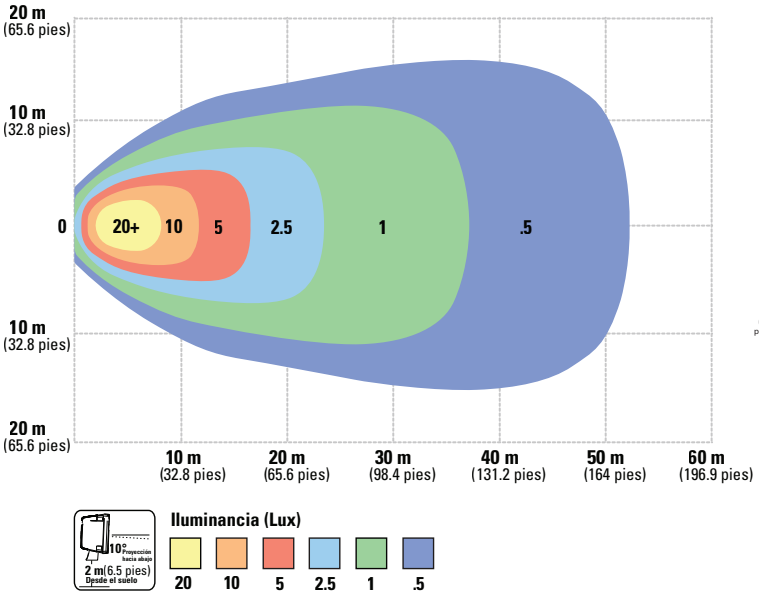

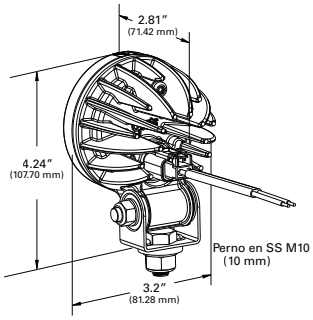

Colgante

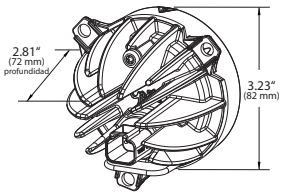

Al ras (posterior)

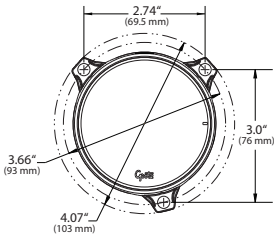

Al ras (frente)

2600 Lanier Drive, Madison, Indiana U.S.A. 47250-0550

EE. UU. **800.628.0809** Canadá **800.268.5612**

Europa **+49 9422 40331-0** México **+(52) 818262 4412** China **+86.21.5774.9633**

grote.com